マルチドリル

小型削孔機

SR-20

TREVI Group

soilmec
Drilling and Foundation Equipment

SR-20

「現場に搬入してからすぐに施工ができ、狭い現場でも作業ができるコンパクトな機械」そのような現場のニーズにお応えして開発されたのが SR-20 です。油圧によりマストの起立・倒しが素早くでき、しかもケリーバーは付けたままの状態で輸送ができるので、施工を始めるまでの時間が大きく短縮されます。

SR-20 の主な特徴は、次の通りです。
- エンジン（オフロード法少数特例の認定取得・超低騒音型建設機械の指定）
- 新型油圧ポンプと新型ロードセンシングシステム
- パワフルな回転トルク
- タッチスクリーンモニターによる施工管理（DMS システム）
- 油圧式マストの起立・倒し（ケリーバーは取外し不要）
- クローラーは 2.55m から 3.4m へシリンダーで拡張

タッチスクリーン式 DMS 管理システムの特徴；
- 一つの画面で本体とエンジンの全てのパラメーターを表示
- 本体は二つの電気比例制御のみにて操作
- マストの鉛直性を自動制御・位置合わせ
- 旋回位置の動きを表示
- ロータリの回転速度、掘削深度、マストの傾斜、等々を画面表示
- 故障発生時のアラーム機構、及び適切な処置方法を画面に表示
- 定期メンテナンスを警告

DMS モニター

仕　　様

バケット掘削	最大掘削径	mm	（バケット）1200 /　（ケーシング）800
	最長掘削深度	m	32 :　9m x 4 段ロッキングケリー
		m	40 :　9m x 5 段摩擦ケリー
ロータリー	最大トルク	kNm	96
	最大速度	rpm	43
メインウインチの引上力（第一層理論値）		kN	103
補助ウインチの引上げ力（第一層理論値）		kN	41
最大引抜き力/押込み力		kN	124/68
エンジン		型式	カミンズ社製 QSB4.5
出力		BHP	119(160) @ 2200rpm
作業時重量		ton	28
輸送時重量（ケリーバー付き）		ton	27.2

soilmec
Drilling and Foundation Equipment

SR-20

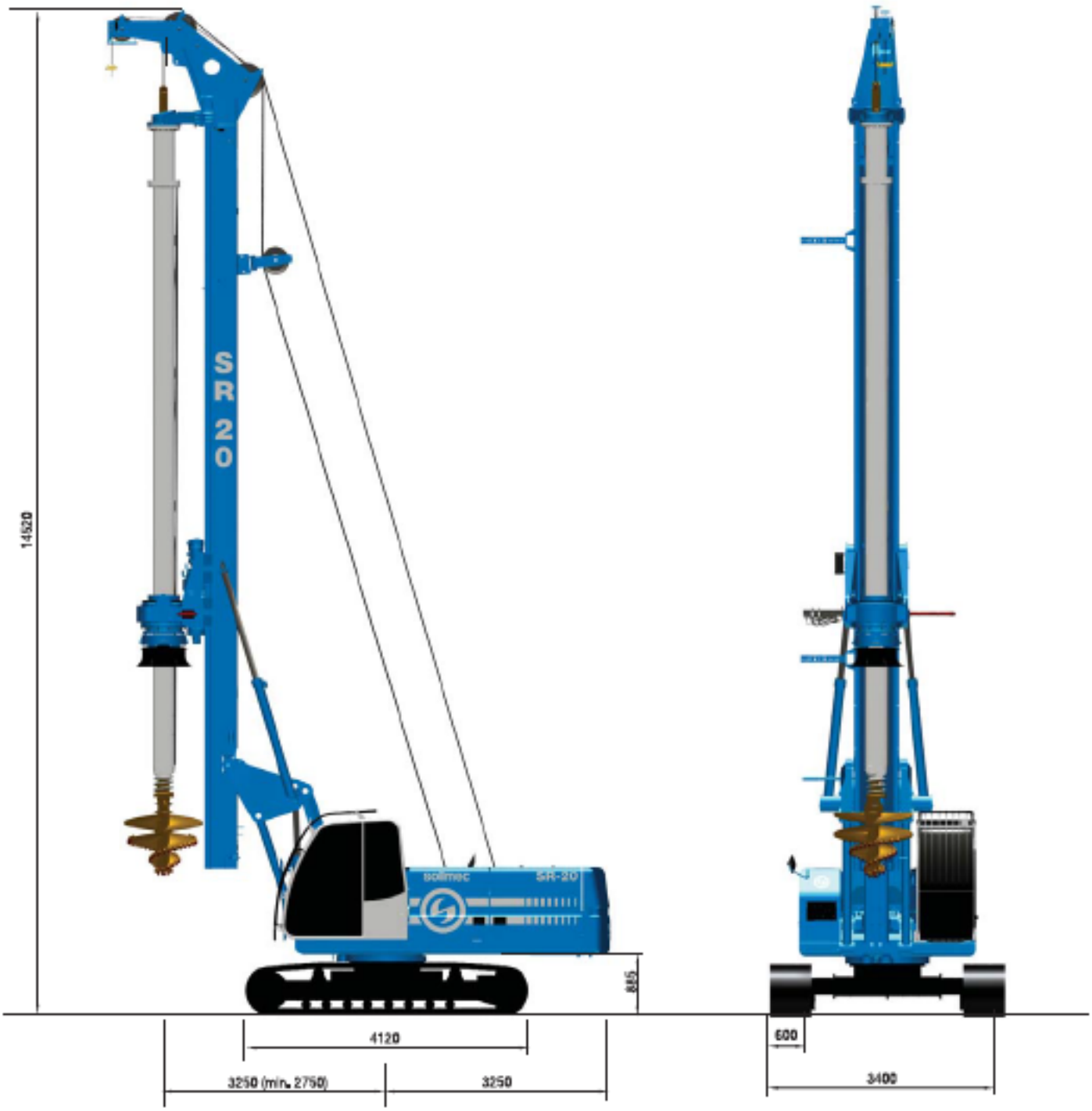

soilmec
Drilling and Foundation Equipment

SR-20

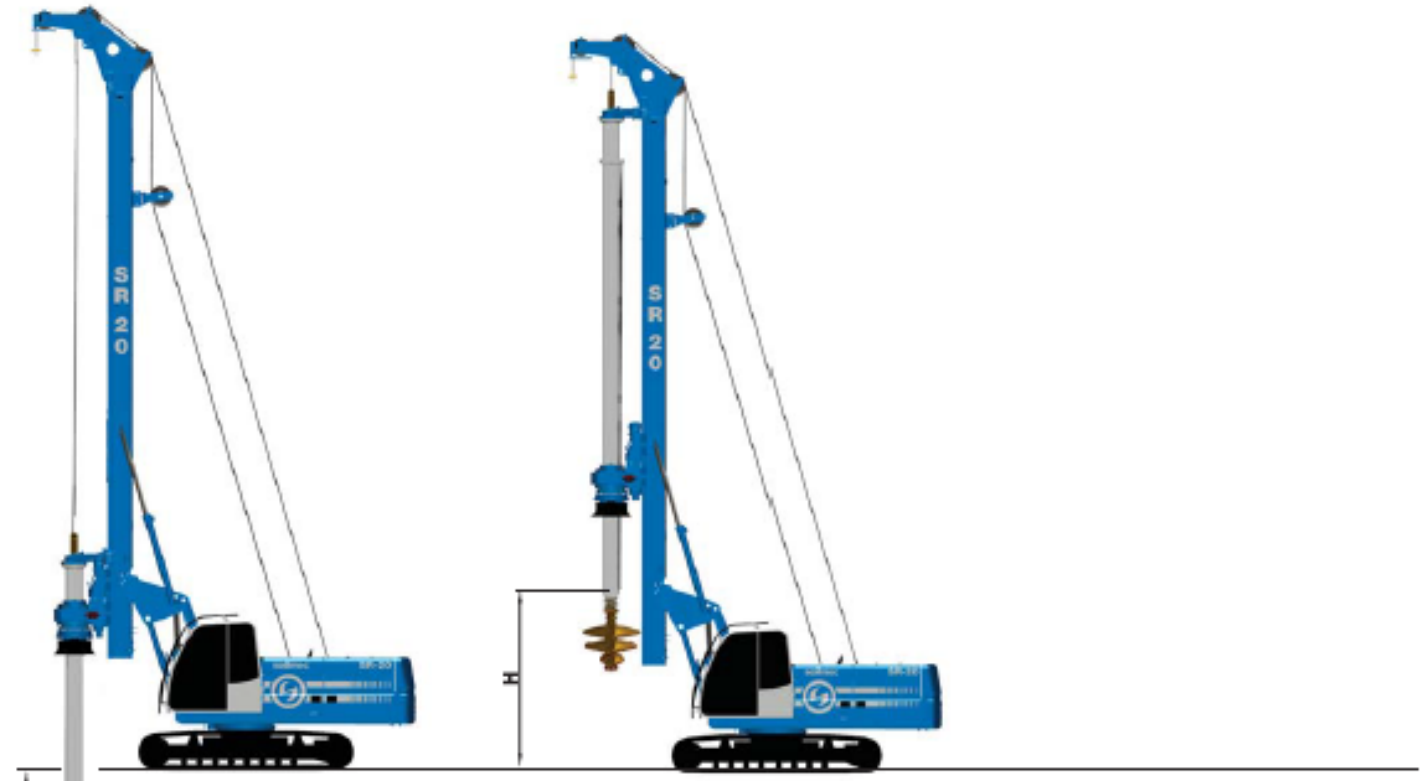

Drilling Depths		Kelly dimensions	Depth		Weight		CCS SYSTEM H		CCS SYSTEM T	
		section x m	m	ft	ton	ton	m	ft	m	ft
2 parts	BL HD	2 x 6	11,2	36.7	1,3	2866	6,6	21.7	9,7	31.8
	BL HD	2 x 9	17,3	56.8	1,8	3968	3,4	11.2	15,8	51.8
3 parts	BL HD	3 x 7	19,5	64.0	2,2	4850	5,3	17.4	18,0	59.1
	FR HD	3 x 7	19,9	65.3	1,8	3968	5,4	17.7	18,4	60.4
4 parts	BL HD	4 x 6	22,0	72.2	2,2	4850	6,4	21.0	20,5	67.3
	BL HD	4 x 6,5	22,9	75.1	2,3	5071	6,2	20.3	21,4	70.2
	BL HD	4 x 7	26,1	85.6	2,4	5291	5,4	17.7	24,6	80.7
	BL HD	4 x 9	33,6	110.2	3,0	6614	3,6	11.8	32,1	105.3
	BL HD	4 x 10,5	40,0	131.2	3,4	7496	2,1	6.8	38,2	125.3
	FR HD	4 x 7	26,1	85.6	2,4	5291	5,4	17.7	24,6	80.7
	FR HD	4 x 8	30,0	98.4	2,7	5952	4,4	14.4	28,5	93.5
	FR HD	4 x 9	34,0	11.5	3,0	6614	3,4	11.2	32,5	106.6
5 parts	FR HD	5 x 7	32,0	105.6	3,0	6614	5,4	17.7	30,7	100.7
	FR HD	5 x 8	37,1	121.7	3,4	7496	4,4	14.4	35,6	116.8
	FR HD	5 x 9	42,3	138.8	3,7	8157	3,4	11.2	40,8	133.9

soilmeco
Drilling and Foundation Equipment

SR-20

オーガー仕様 4°ラインプル

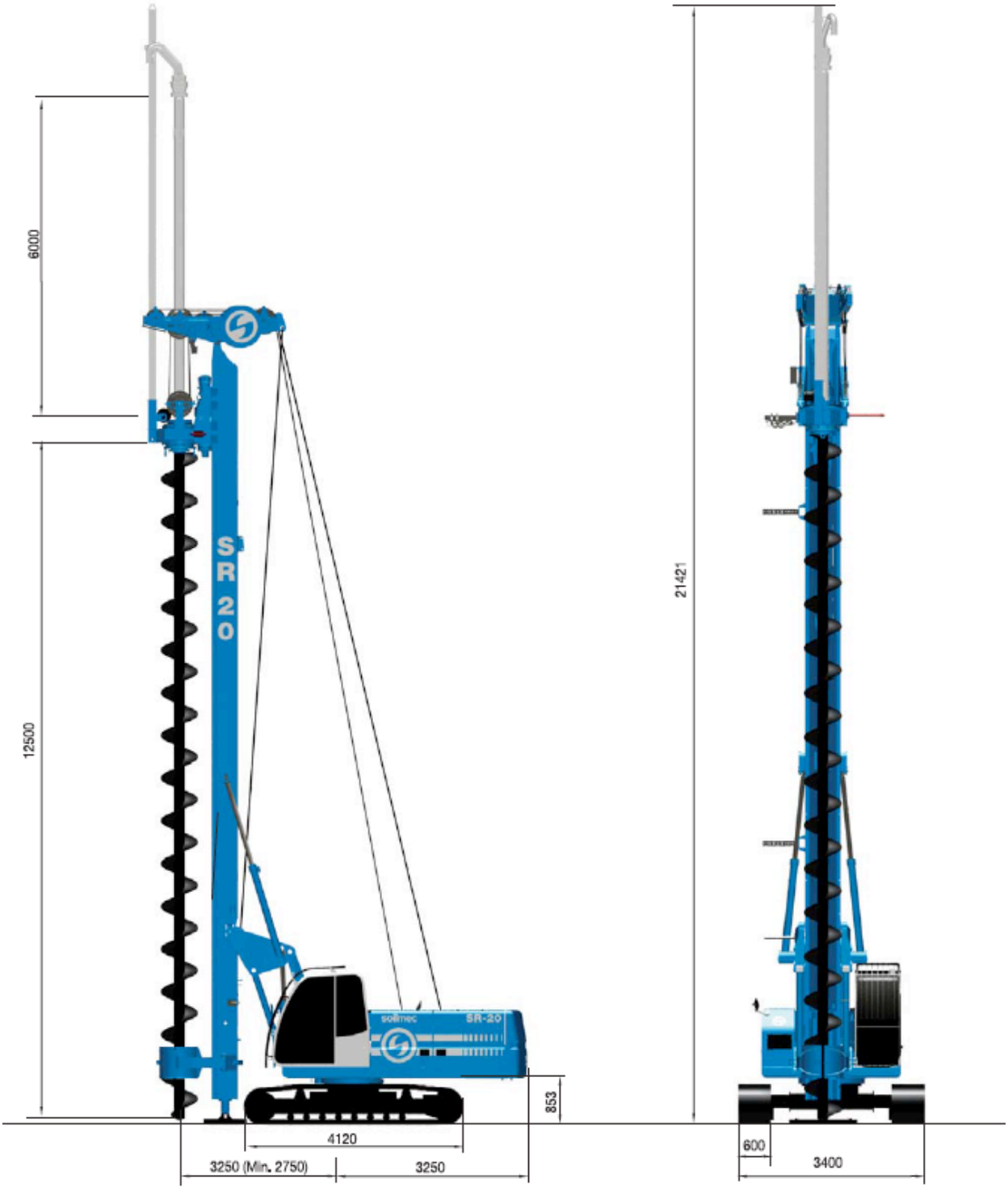

CFA - 連続オーガー仕様 - 4° ラインプル	
最大杭径	750 mm
最大杭径 6m 延長オーガー付き	18.3 m
最大杭径 6m 延長オーガー付き	17.1 m
引抜き力	280 kN
オーガーへの押込み力	37 kN

SR-20

輸送時の寸法と重量

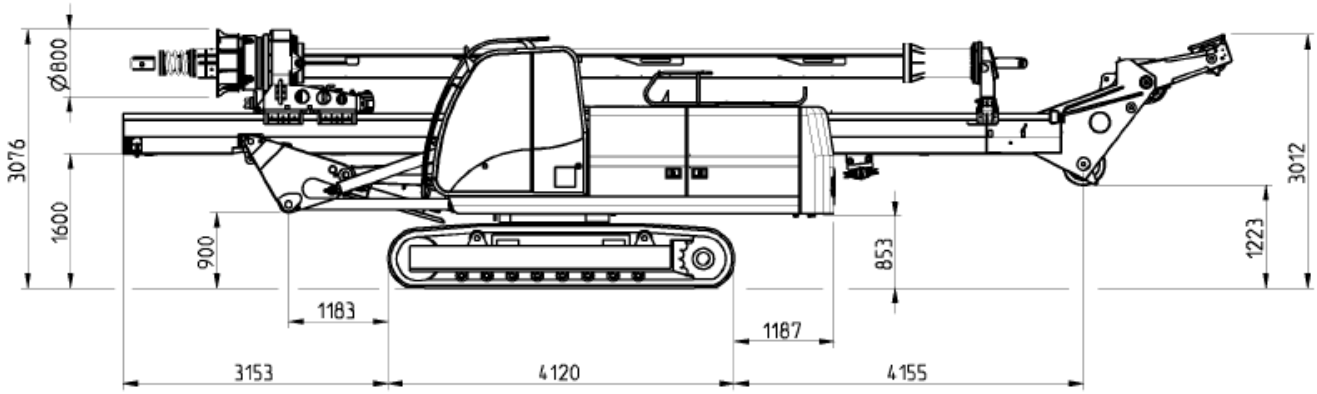

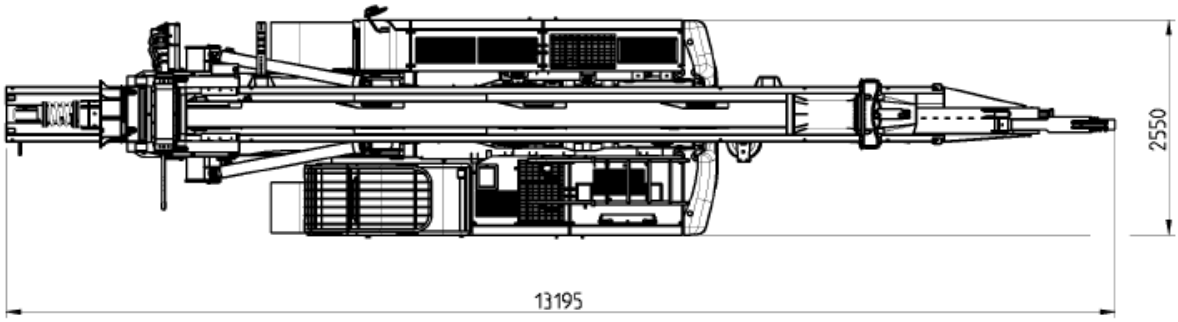

輸送状態	
幅	2550 mm
長さ　LDP（大口径場所打ち杭仕様）　/ CFA 連続オーガー仕様	13200 - 13460 mm
重量 - 押込みシリンダー方式 ： 4 x 9m ケリーバー装備	27,700 kg
重量 - 押込みシリンダー方式 ： ロータリー、カウンターウエイトを外した最小重量	19,800 kg
重量 - CFA 連続オーガー仕様	24,500 kg

ソイルメックジャパン株式会社

東京都中央区日本橋蛎殻町 1-29-6 水天宮前東急ビル 7F
TEL 03(5643)1271
Fax 03(3664)6451
http://www.soilmec-j.com

● カタログに記載した仕様・寸法・形状は、予告なく変更することがあります。

TREVIGroup

soilmec
Drilling and Foundation Equipment